13925 [mm]

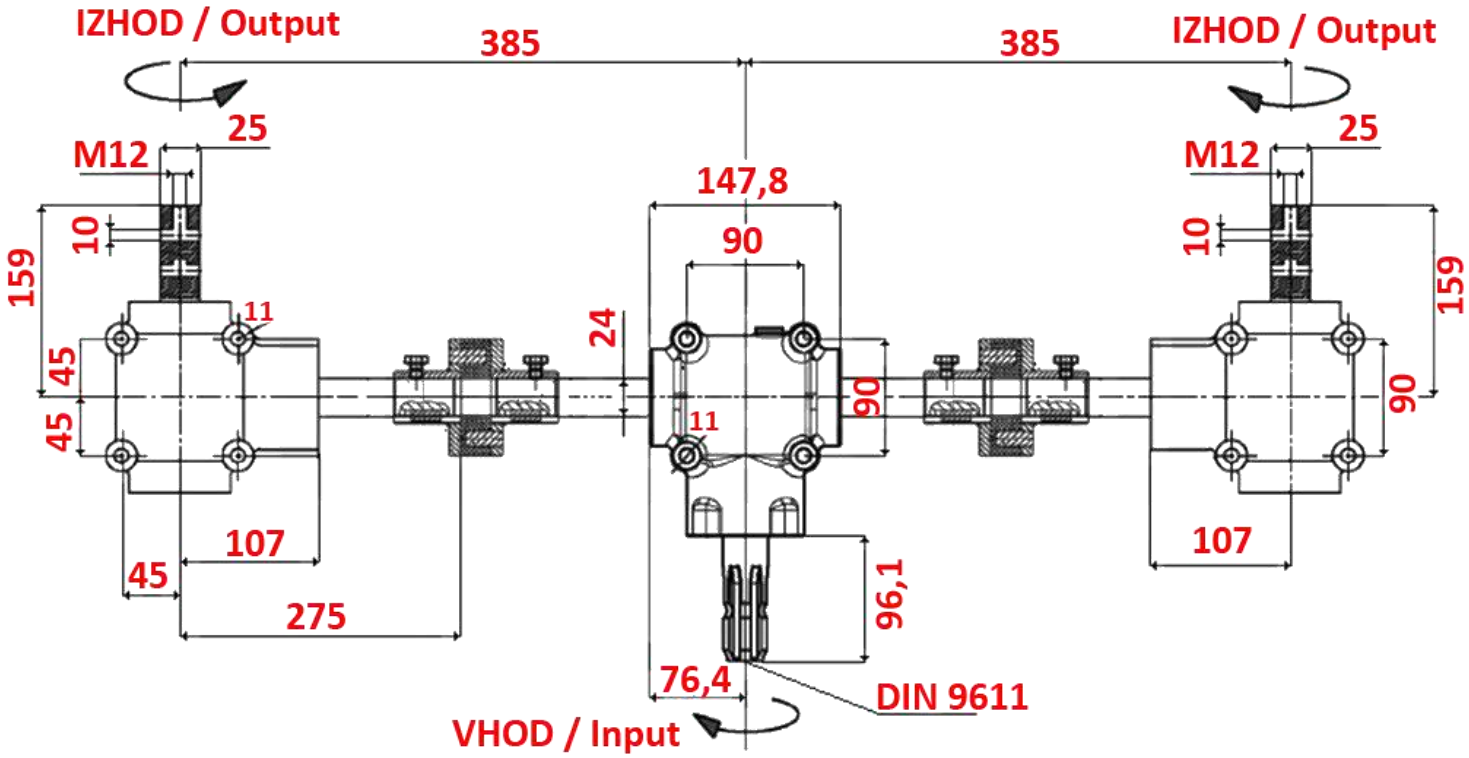

Šifra / Code		***13925***
Vhodni vrtljaji / Input speed	*[rpm]*	540
Izhodni vrtljaji / Output speed	*[rpm]*	702
Izhodni navor / Torque	*[Nm]*	240
Max. obremenitev / Max. power	*[hp/kW]*	27 / 20
Razmerje / Ratio		1:1,3
Mazivo / Lubricant	*[l]*	naliti olje 0,75l za menjalnik EP90
Vhodna osovina / Input		PTO DIN9611
Izhodna osovina / Output		2x gred 25mm